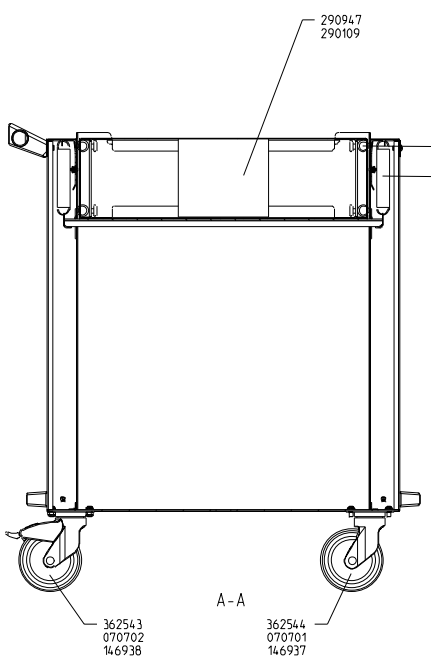

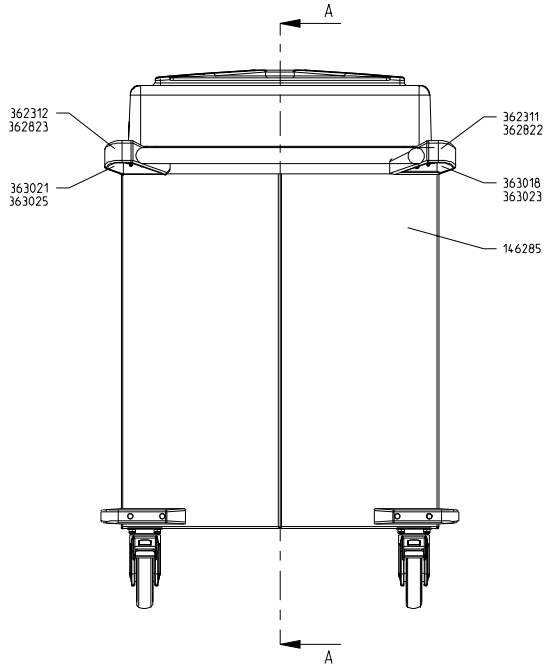

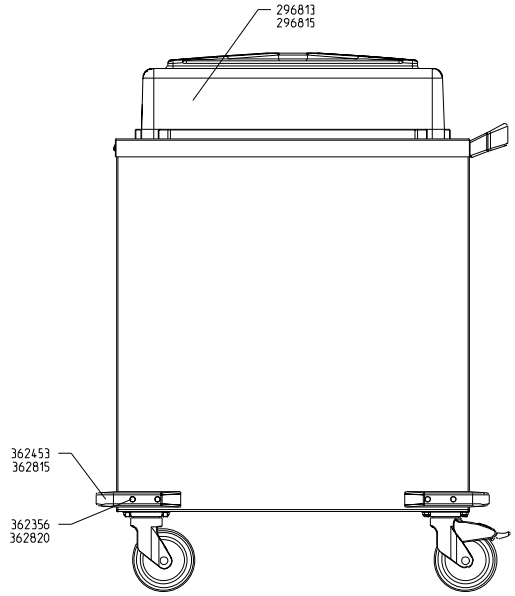

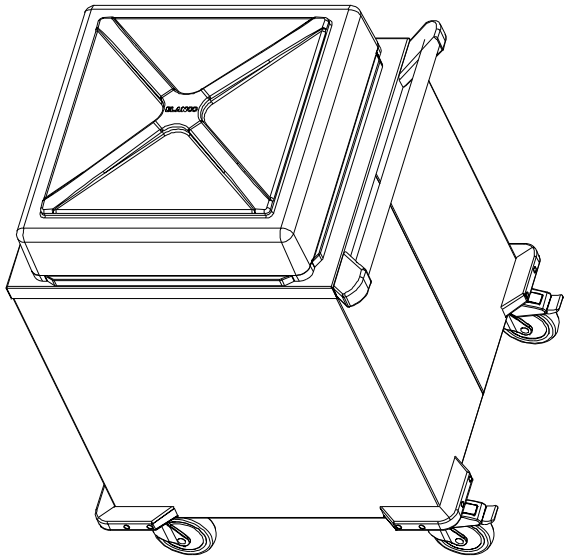

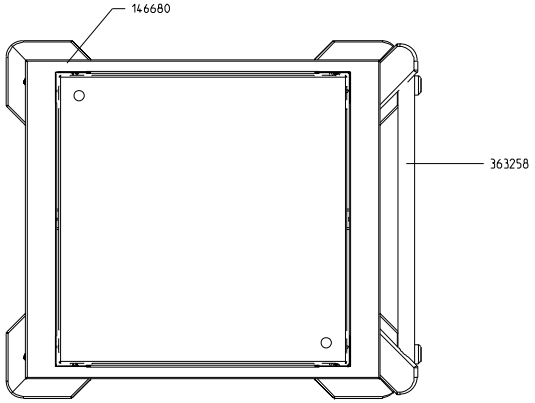

4	XX	XXX				xx.xx.xx	xxxx
3	XX	XXX				xx.xx.xx	xxxx
2	XX	XXX				xx.xx.xx	xxxx
1	XX	XXX				xx.xx.xx	xxxx
Ausg.	Aend. Nr.	Aenderungstext				Tag	BA

Diese Zeichnung darf ohne unsere Ermächtigung weder vervielfältigt, noch dritten Personen vorgelegt oder zugänglich(gl) werden. Zuwiderhandlungen koennen nach BW o. Bes. oder ur. Wettb. strafrechtlich verfolgt nach sich ziehen.	Bearb	12.02.2003	geiß&eru	Werkstoff: XXX
	Gegr			
	Norm			Oberflaeche
	Version Revision	01/0A		
	Ersatz fuer			Maßstab 1:5
	Ersatz durch			Blatt 1 von 1
Maße ohne Tol.-Angabe nach	Projekt:			

Zustand: XXX

BLANCO

BLANCO GmbH & Co KG
Flehingerstr. 59
75038 Oberderdingen

Ursprungszeichnung

Ersatzteilzeichnung CE-58/58 INMOTION

Benennung

00362726_ETZ KZ 1

Zeichnungsnummer